MANUAL DE INSTALACIÓN Y MANTENIMIENTO

PYD ELECTROBOMBAS

ESP

ENG

FRA

BOMBA SUMERGIBLE

Serie LION-150SW

entidad asociada a cepreven

V1.0 C. 220708 M. 220708

Por favor, lea atentamente este manual antes del uso del equipo.
Please, read this manual carefully before using the equipment.

ESP

1. ADVERTENCIAS Y PRECAUCIONES DE SEGURIDAD

Por favor lea las instrucciones cuidadosamente antes de usar.
Observe el código de seguridad en su país durante la operación.
Podría provocar lesiones personales y daños en la máquina, si no cumple con el código de seguridad, por lo cual toda autorización será inválida.

Este dispositivo puede ser utilizado por personas con capacidades físicas, sensoriales o mentales reducidas o por falta de experiencia y conocimiento si se les ha dado supervisión o instrucciones sobre el uso del dispositivo de manera segura y entienden los peligros que conlleva.

Los niños no deben jugar con el aparato. L limpieza y el mantenimiento del usuario no deben ser realizados por los niños.

Atención!

Si el aparato o el cable de alimentación está dañado, debe ser reparado por el fabricante, su servicio técnico o una persona cualificada.

Nunca use el cable de alimentación para levantar la bomba o colgarla para cualquier otra operación con el cable de alimentación.

ADVERTENCIA:

1. La bomba está permitida para usar en sótanos y el subterráneos, solo si todas las protecciones de seguridad cumplen con las regulaciones.

2. Puede mover la bomba eléctrica con el asa de transporte y también puede atar la cuerda en el asa de transporte para moverla cuando se utiliza en espacios estrechos como en un pozo.

3. Nunca dejarlo funcionar sin carga.

4. Si la bomba eléctrica se daña o cambia por manipulación, los fabricantes no pueden garantizar que la bomba eléctrica funcione normalmente.

5. Hay un escape en la superficie de contacto del cilindro de la bomba y la tapa del cabezal. Es un fenómeno normal para una bomba eléctrica que un poco de agua salga del agujero durante el funcionamiento normal.

6. La calidad del agua puede cambiar debido al aceite no tóxico en el dispositivo de sellado. No podemos evitar las fugas de la bomba eléctrica, no importa cuanto pura sea el agua.

ESP

ATENCIÓN

TODAS LAS OPERACIONES DEBEN REALIZARSE DE ACUERDO CON LAS NORMAS DE SEGURIDAD.

No realice ninguna acción con la bomba eléctrica a menos que se corte la alimentación. La bomba debe estar conectada a tierra para evitar descargas eléctricas, y debe contar con un protector de fugas cuya corriente de protección sea inferior a 30mA.

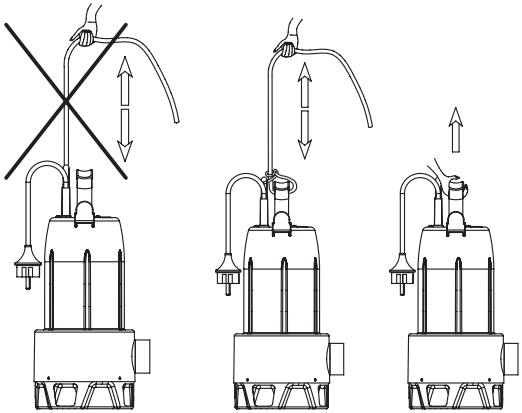

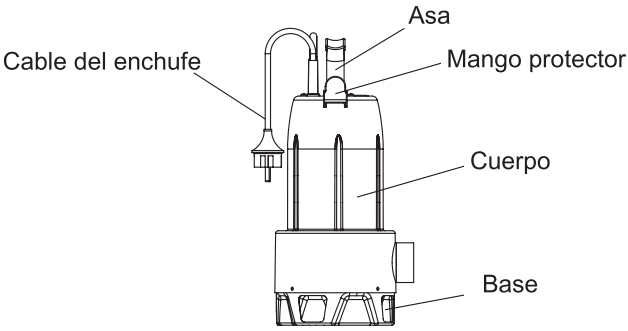

ESP

2. SOLUCIÓN DE PROBLEMAS

Compruebe la tabla de vez en cuando. Puede ofrecerle algunas soluciones a los problemas durante el funcionamiento y el mantenimiento, y así ahorrar su tiempo y dinero.

Problema	Causas posibles	Solución
La bomba funciona pero no saca agua.	A. La rejilla de succión está obstruida. B. El impulsor está obstruido o dañado. C. Se requiere más altura de la indicada por la bomba.	A. Limpie el filtro. B. Cambie el impulsor
La bomba no arranca ni se apaga de acuerdo con el cambio del nivel de agua.	El interruptor de nivel no puede moverse libremente.	Asegúrese de que el interruptor de nivel oscile libremente y ajuste la longitud del cable por la ranura.
El caudal es inadecuado.	A. La rejilla se succión está obstruida. B. El impulsor o el tubo de descarga están obstruidos.	Limpie las partes obstruidas.
La bomba se detiene con el interruptor de flotador encendido después de trabajar por un corto tiempo.	La bomba se para automáticamente cuando se enciende el protector térmico.	Compruebe si la temperatura o la densidad del líquido es demasiado alta para hacer que el sobrecaliente.
La bomba no funciona.	A. Revise los oscilaciones del interruptor de flotador. B. Verifique que la conexión del enchufe y la toma de corriente estén bien.	Asegúrese de que el interruptor de nivel oscile libremente y ajuste la longitud del cable por la ranura.

Si tiene algún otro problema consulte con el fabricante

3. INSTALACIÓN

1. Si la bomba va a funcionar en condiciones de mucha impurezas, se sugiere colocarla a cierta altura para no bloquear la entrada de la bomba.
2. La mejor forma de trabajar de la bomba es cuando está completamente sumergida.
3. Es necesario asegurarse de que la bomba eléctrica funcione en un lugar donde el interruptor de flotador pueda moverse libremente.

Conexión de piezas eléctricas

1. La conexión y protección de las partes eléctricas se debe hacer de acuerdo con las regularizaciones vigentes, hay una tensión de trabajo indica en la placa de identificación, asegúrese de que la fuente de alimentación esté en conformidad con el motor eléctrico.
2. Cuando la bomba eléctrica funciona en un lugar alejado de la fuente de alimentación, debería funcionar con un cable de alimentación más grande o no funcionara en el con normalidad debido a la caída de voltaje.
3. Si la bomba se usa al aire libre, el cable de extensión de la bomba se debe cambiar al cable de goma para exteriores.
4. El protector térmico se proporciona para la bomba eléctrica. Si la bomba eléctrica se apaga automáticamente debido a la sobrecarga, la bomba arrancará automáticamente después de que el motor eléctrico se enfríe, siempre y cuando la fuente de alimentación no se haya cortado.
5. Nunca manipule o corte el cable de alimentación. Una vez que el cable de alimentación se dañe o se rompa por accidente, la bomba eléctrica no debe volver a utilizarse y debe buscar a un profesional para que la repare o cambie.

Atención: La profundidad de inmersión de la bomba eléctrica está limitada por la longitud del cable de alimentación.

6. Nunca use la bomba eléctrica cuando haya personas en el agua.
7. Asegúrese de que los enchufes estén secos.

Mantenimiento y limpieza

La bomba eléctrica no necesita ningún mantenimiento profesional cuando funciona normalmente, pero la extracción debe ser realizada por un profesional. De todos modos, la reparación y el mantenimiento deben realizarse después de que se haya cortado la alimentación.

Asegúrese de que la entrada en la parte inferior de la bomba se haya instalado correctamente al encenderla para evitar algún accidente mecánico.

Reparación y reemplazo, si necesitas reparación, envíela al servicio técnico. El fabricante no será responsable de los resultados causados por la reparación sin autorización.

ESP

4. TRANSPORTE

Las máquinas en cuestión serán suministradas en embalajes adecuados para garantizar una protección apropiada durante todas las fases de transporte. Si al recibir la mercancía, el emba- laje está dañado, es necesario asegurarse de que la máquina no haya sufrido daños durante el transporte y que no haya sido manipulada. En el caso de que se encuentren daños en el equipo o se detecte la falta de alguna parte de la máquina, se debe avisar inmediatamente al transportista y al fabricante, suministrando la correspondiente documentación fotográfica. Los materiales utilizados para proteger el aparato durante el transporte deberán desecharse utilizando los canales de eliminación existentes en el país de destino.

5. ELEVACIÓN Y DESPLAZAMIENTO

Para cualquier operación de elevación y desplazamiento el operador deberá utilizar los dispositivos de protección individual mínimos requeridos para las operaciones que se deban realizar (calzado de seguridad, guantes y casco protector).
Las máquinas, con un peso propio superior a 25 kg, deberán ser desplazadas utilizando los sistemas de desplazamiento adecuados con capacidad superior al peso de la máquina que se va a manipular (ver el peso indicado en el embalaje). Si fuera necesario el uso de correas para la manipulación de la máquina, estas deberán estar en buen estado de conservación y deberán poseer la resistencia adecuada al peso de la máquina que se va a manipular.
Las bombas con peso <25 kg podrán ser elevadas manualmente por el operador sin ayuda de medios elevadores.

6. ALMACENAMIENTO

El equipo deberá almacenarse siempre en lugares cubiertos, no excesivamente húmedos, protegidos de los agentes atmosféricos y con temperaturas comprendidas entre -10°C y 40°C, evitando la exposición directa a los rayos solares. Si la máquina debe almacenarse durante largos periodos, es recomendable no retirarla de su embalaje.

ENG

1. SAFETY WARNINGS AND PRECAUTIONS

Please read the instructions carefully before use.
Observe the safety code in your country during operation.
Personal injury and damage to the machine may result if you do not comply with the safety code and therefore any authorisation will be invalid.

This appliance can be used by persons with reduced physical, sensory or mental capabilities or lack of experience and knowledge if they have been given supervision or instruction concerning use of the appliance in a safe way and understand the hazards involved.

Children shall not play with the appliance. Cleaning and user maintenance shall not be made by children.

Caution!

If the appliance or the power cord is damaged, it must be repaired by the manufacturer, its service agent or a qualified person.

Never use the power cable to lift the pump or hang it up for any other operation with the power cable.

WARNING:

1. The pump is allowed to be used in basements and underground, only if all safety protections comply with the regulations.

2. You can move the electric pump with the carrying handle and you can also tie the rope on the carrying handle to move it when it is used in narrow spaces such as in a well.

3. Never let it run without load.

4. If the electric pump is damaged or changed by tampering, the manufacturers cannot guarantee that the electric pump will operate normally.

5. There is leakage on the contact surface of the pump cylinder and the head cover. It is a normal phenomenon for an electric pump that some water will leak out of the hole during normal operation.

6. The water quality may change due to the non-toxic oil in the sealing device. We cannot avoid leakage of the electric pump, no matter how pure the water is.

ENG

ATTENTION

ALL OPERATIONS MUST BE CARRIED OUT IN ACCORDANCE WITH THE SAFETY REGULATIONS.

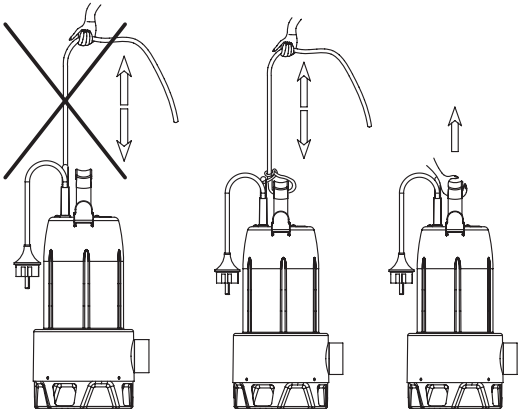

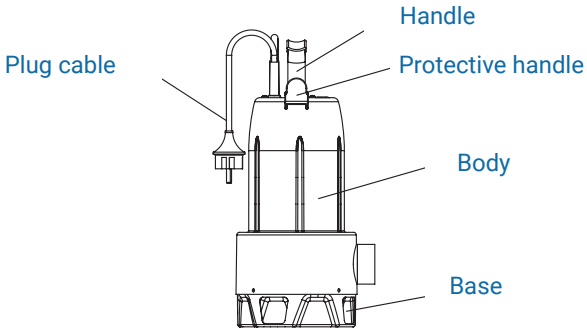

ENG

2. PROBLEM SOLVING

Check the table from time to time. It can offer you some solutions to problems during operation and during operation and maintenance, thus saving your time and money.

Problem	Possible causes	Solution
The pump works but does not pump out water.	A. The suction grille is clogged. B. Impeller is clogged or damaged. C. More head is required than indicated by the pump.	A. Clean the filter. B. Replace impeller
Pump does not start and stop according to the change of water level.	The level switch cannot move freely.	Make sure that the level switch swings freely and adjust the cable length through the slot.
The flow rate is inadequate.	A. The suction grille is clogged. B. Impeller or discharge tube is clogged.	Clean clogged parts.
The pump stops with the float switch on after working for a short time.	The pump stops automatically when the thermal protector is switched on.	Check if the temperature or density of the liquid is too high to cause overheating.
The pump does not work.	A. Check float switch oscillations. B. Verify that the plug and socket connections are good.	Make sure that the level switch swings freely and adjust the cable length through the slot.

Si tiene algún otro problema consulte con el fabricante

3. INSTALLATION

1. If the pump is to be operated in very dirty conditions, it is suggested to place the pump at a certain height so as not to block the pump inlet.
2. The pump is best operated when it is completely submerged.
3. It is necessary to ensure that the electric pump is operated in a place where the float switch can move freely.

Connection of electrical parts

1. The connection and protection of the electrical parts must be done in accordance with the current regulations, there is a working voltage indicated on the nameplate, make sure that the power supply is in conformity with the electric motor.
2. When the electric pump is operated in a place far away from the power supply, it should be operated with a larger power cable or it will not work normally due to the voltage drop.
3. If the pump is used outdoors, the extension cord of the pump should be changed to the outdoor rubber cord.
4. Thermal protector is provided for the electric pump. If the electric pump shuts down automatically due to overload, the pump will start automatically after the electric motor cools down, as long as the power supply has not been cut off.
5. Never tamper with or cut the power cable. Once the power cord is damaged or broken by accident, the electric pump should not be used again and you should seek a professional to repair or replace it. Attention: The immersion depth of the electric pump is limited by the length of the power cable.
6. Never use the electric pump when people are in the water.
7. Make sure that the plugs are dry.

Maintenance and cleaning

The electric pump does not need any professional maintenance when operating normally, but the removal should be carried out by a professional. However, repair and maintenance should be carried out after the power supply has been cut off.
Make sure that the inlet at the bottom of the pump has been installed correctly when switching on the pump to avoid any mechanical accidents.

Repair and replacement

if repair is required, send it to the technical service. The manufacturer shall not be liable for the results of unauthorised repair.

ENG

4. TRANSPORT

The machines in question shall be supplied in suitable packaging to ensure appropriate protection during all stages of transport. If, on receipt of the goods, the packaging is damaged, it is necessary to ensure that the machine has not been
If the packaging is damaged on receipt of the goods, it is necessary to ensure that the machine has not been damaged during transport and that it has not been tampered with. In the event of damage to the equipment or if any part of the machine is found to be missing, the transporter and the manufacturer must be notified immediately and the corresponding photographic documentation must be provided. Materials used to protect the equipment during transport must be disposed of using the disposal channels existing in the country of destination.

5. LIFTING AND DISPLACEMENT

For all lifting and moving operations, the operator must use the minimum personal protection devices required for the operations to be carried out (safety footwear, gloves and protective helmet).
Machines with a weight of more than 25 kg must be moved using suitable handling systems with a capacity greater than the weight of the machine to be handled (see the weight indicated on the packaging). If it is necessary to use belts for handling the machine, these must be in good condition and must be of adequate strength for the weight of the machine to be handled.
Pumps weighing <25 kg may be lifted manually by the operator without the aid of lifting equipment.

6. STORAGE

The equipment must always be stored in covered, not excessively humid places, protected from atmospheric agents and with temperatures between -10°C and 40°C, avoiding direct exposure to sunlight. If the machine is to be stored for long periods, it is advisable not to remove it from its packaging.

FRA

1. AVERTISSEMENTS ET PRÉCAUTIONS DE SÉCURITÉ

Veuillez lire attentivement les instructions avant de l'utiliser.
Respectez le code de sécurité de votre pays pendant l'utilisation.
Si vous ne respectez pas le code de sécurité, vous risquez de vous blesser et d'endommager la machine, ce qui rendra toute autorisation invalide.

Cet appareil peut être utilisé par des personnes dont les capacités physiques, sensorielles ou mentales sont réduites ou qui manquent d'expérience et de connaissances si elles ont reçu une supervision ou des instructions concernant l'utilisation de l'appareil en toute sécurité et si elles comprennent les risques encourus.

Les enfants ne doivent pas jouer avec l'appareil. Le nettoyage et l'entretien par l'utilisateur ne doivent pas être effectués par des enfants.

Attention !

Si l'appareil ou le cordon d'alimentation est endommagé, il doit être réparé par le fabricant, son agent de service ou une personne qualifiée.

N'utilisez jamais le câble d'alimentation pour soulever la pompe ou la suspendre pour toute autre opération avec le câble d'alimentation.

AVERTISSEMENT :

1. L'utilisation de la pompe est autorisée dans les sous-sols et en sous-sol, uniquement si toutes les protections de sécurité sont conformes aux réglementations.

2. Vous pouvez déplacer la pompe électrique à l'aide de la poignée de transport et vous pouvez également attacher la corde sur la poignée de transport pour la déplacer lorsqu'elle est utilisée dans des espaces étroits, comme dans un puits.

3. ne jamais le laisser fonctionner sans charge.

4. Si l'électropompe est endommagée ou modifiée par une manipulation, les fabricants ne peuvent pas garantir que l'électropompe fonctionnera normalement.

5. Il y a une fuite sur la surface de contact du cylindre de la pompe et du couvercle de la tête. C'est un phénomène normal pour une pompe électrique qu'une certaine quantité d'eau s'échappe de l'orifice pendant le fonctionnement normal.

6. La qualité de l'eau peut changer en raison de l'huile non toxique contenue dans le dispositif d'étanchéité. Nous ne pouvons pas éviter les fuites de la pompe électrique, quelle que soit la pureté de l'eau.

FRA

ATTENTION

TOUTES LES OPÉRATIONS DOIVENT ÊTRE EFFECTUÉES CONFORMÉMENT À LA SÉCURITÉ LES RÈGLES DE SÉCURITÉ.

Ne faites pas fonctionner l'électropompe si le courant n'est pas coupé. La pompe doit être mise à la terre pour éviter tout choc électrique et doit être équipée d'un protecteur de fuite avec un courant de protection de moins de 30mA.

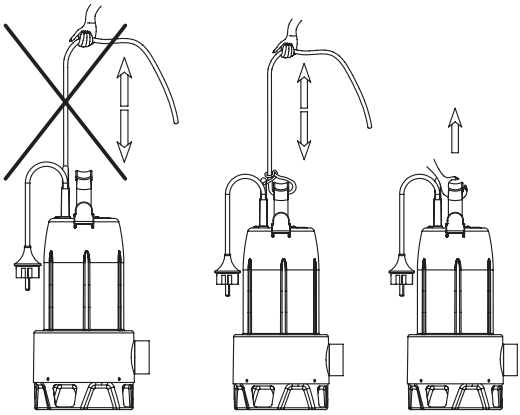

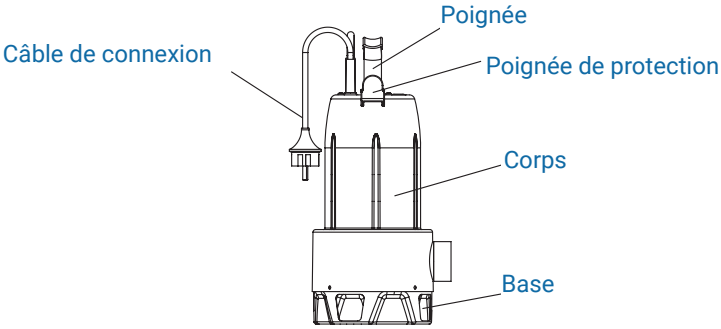

FRA

2. LA RÉSOLUTION DE PROBLÈMES

Vérifiez le tableau de temps en temps. Il peut vous offrir des solutions aux problèmes rencontrés lors de l'utilisation et de l'entretien.
pendant le fonctionnement et l'entretien, ce qui vous fait gagner du temps et de l'argent.

Problème	Causes possibles	Solution
La pompe fonctionne mais ne pompe pas l'eau.	A. La grille d'aspiration est obstruée. B. La turbine est obstruée ou endommagée. C. La hauteur de chute nécessaire est supérieure à celle indiquée par la pompe.	A. Nettoyez le filtre. B. Remplacer la roue
La pompe ne démarre et ne s'arrête pas en fonction de la variation du niveau d'eau.	Le détecteur de niveau ne peut pas se déplacer librement.	Assurez-vous que le commutateur de niveau oscille librement et ajustez la longueur du câble à travers la fente.
Le débit est insuffisant.	A. La grille d'aspiration est obstruée. B. La roue ou le tube de décharge est bouché.	Nettoyez les pièces obstruées.
La pompe s'arrête avec l'interrupteur à flotteur activé après avoir fonctionné pendant un court moment.	La pompe s'arrête automatiquement lorsque le protecteur thermique est mis en marche.	Vérifiez si la température ou la densité du liquide est trop élevée pour provoquer une surchauffe.
La pompe ne fonctionne pas.	A. Vérifiez les oscillations de l'interrupteur à flotteur. B. Vérifiez que les connexions de la fiche et de la prise sont bonnes.	Assurez-vous que le commutateur de niveau oscille librement et ajustez la longueur du câble à travers la fente.

Si vous avez d'autres problèmes, veuillez consulter le fabricant.

3. INSTALLATION

1. si la pompe doit fonctionner dans des conditions très sales, il est suggéré de placer la pompe à une certaine hauteur afin de ne pas bloquer l'entrée de la pompe.
2. La pompe fonctionne mieux lorsqu'elle est complètement immergée.
3. Il est nécessaire de s'assurer que la pompe électrique fonctionne dans un endroit où l'interrupteur à flotteur peut se déplacer librement.

Connexion des parties électriques

1. Le raccordement et la protection des parties électriques doivent être effectués conformément aux normes en vigueur, il existe une tension de service indiquée sur la plaque signalétique, assurez-vous que l'alimentation est conforme au moteur électrique.
2. Lorsque la pompe électrique est utilisée dans un endroit éloigné de l'alimentation électrique, elle doit être utilisée avec un câble d'alimentation plus grand, sinon elle ne fonctionnera pas normalement en raison de la chute de tension.
Si la pompe est utilisée à l'extérieur, la rallonge de la pompe doit être remplacée par un cordon en caoutchouc pour l'extérieur.
4. Un protecteur thermique est prévu pour la pompe électrique. Si la pompe électrique s'arrête automatiquement en raison d'une surcharge, la pompe démarrera automatiquement après le refroidissement du moteur électrique, tant que l'alimentation électrique n'a pas été coupée.
5. Ne manipulez ou ne coupez jamais le câble d'alimentation. Si le cordon d'alimentation est endommagé ou cassé par accident, la pompe électrique ne doit plus être utilisée et vous devez faire appel à un professionnel pour la réparer ou la remplacer.
Attention : La profondeur d'immersion de l'électropompe est limitée par la longueur du câble d'alimentation.
6. N'utilisez jamais la pompe électrique lorsque des personnes sont dans l'eau.
7. Assurez-vous que les bouchons sont secs.

Entretien et nettoyage

L'électropompe ne nécessite aucun entretien professionnel lorsqu'elle fonctionne normalement, mais la dépose doit être effectuée par un professionnel. Toutefois, la réparation et l'entretien doivent être effectués après la coupure de l'alimentation électrique.
Assurez-vous que l'entrée située au bas de la pompe a été installée correctement lors de la mise en marche de la pompe afin d'éviter tout accident mécanique.

Réparation et remplacement

si une réparation est nécessaire, envoyez-le au service technique. Le fabricant n'est pas responsable des résultats d'une réparation non autorisée.

FRA

4. TRANSPORT

Les machines en question sont fournies dans un emballage approprié pour assurer une protection adéquate pendant toutes les étapes du transport. Si, à la réception de la marchandise, l'emballage est endommagé, il est nécessaire de s'assurer que la machine n'a pas été
Si, à la réception de la marchandise, l'emballage est endommagé, il est nécessaire de s'assurer que la machine n'a pas été endommagée pendant le transport et qu'elle n'a pas été altérée. En cas de dommages à l'équipement ou si une partie de la machine est manquante, le transporteur et le fabricant doivent être immédiatement informés et la documentation photographique correspondante doit être fournie. Les matériaux utilisés pour protéger l'équipement pendant le transport doivent être éliminés en utilisant les filières d'élimination existant dans le pays de destination.

5. LEVAGE ET DÉPLACEMENT

Pour toutes les opérations de levage et de déplacement, l'opérateur doit utiliser les dispositifs de protection individuelle minimaux requis pour les opérations à effectuer (chaussures de sécurité, gants et casque de protection).
Les machines dont le poids est supérieur à 25 kg doivent être déplacées à l'aide de systèmes de manutention appropriés dont la capacité est supérieure au poids de la machine à manipuler (voir le poids indiqué sur l'emballage). S'il est nécessaire d'utiliser des courroies pour la manutention de la machine, celles-ci doivent être en bon état et d'une résistance suffisante pour le poids de la machine à manipuler.
Les pompes pesant <25 kg peuvent être soulevées manuellement par l'opérateur sans l'aide d'un équipement de levage.

6. STOCKAGE

L'équipement doit toujours être stocké dans des endroits couverts, pas excessivement humides, protégés des agents atmosphériques et à des températures comprises entre -10°C et 40°C, en évitant l'exposition directe aux rayons du soleil. Si la machine doit être stockée pendant de longues périodes, il est conseillé de ne pas la sortir de son emballage.

Proindecsa electrobombas PYD

Polígono Industrial Oeste, parc. 25/12
30169 San Ginés (Murcia)
Tel.: 968 88 08 52 - Fax: 968 88 09 84
www.proindecsa.com / proindecsa@proindecsa.com

CE

DECLARACIÓN DE CONFORMIDAD
DECLARATION OF CONFORMITY

DESCRIPCIÓN. DESCRIPTION

ELECTROBOMBA DE ACHIQUE
DECORATIVE ELECTRIC PUMP

MODELOS. MODELS

SERIE LION -150SW

DECLARA. DECLARES

DECLARA, bajo su única responsabilidad, que los productos arriba indicados se hallan en conformidad con las siguientes Directivas Europeas: DECLARES, under its own responsibility, that the products above mentioned comply with the following European Directives:

Estándares referidos a: Standards referred to:

- Directiva de compatibilidad electromagnética. ElectroMagnetic Compatibility Directive (EMCD) 2014/30/EU
- Directiva de baja tensión. Low Voltage Directive (LVD) 2014/35/EU
- Directiva RoHS 2011/65/UE. Directive RoHS 2011/65/UE
- Directiva sobre diseño ecologico 2009/125/CE Ecodesign Directive 2009/125/EC
- Directiva de Máquinas 2006/42/CE Machinery Directive 2006/42/EC

Y las siguientes Normas Técnicas Armonizadas: And the following Harmonized Technical Standards:

- EN809: 1998+A1:2009,
- EN ISO 12100:2010
- EN ISO 13857:2008.

RESPONSABLE. RESPONSIBLE

FIRMA: Ángel Hernández

CARGO Director General

PYD ELECTROBOMBAS PYD SYSTEM PYD INDUSTRIA PYD SUMERGIDAS

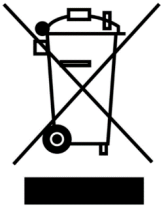

Si en algún momento en el futuro necesita desechar este producto o cualquier parte de este producto, tenga en cuenta que los productos eléctricos, baterías o cables, no deben desecharse junto con la basura doméstica. Recicle donde existan instalaciones adecuadas para ello, consulte con su autoridad local para obtener consejos de reciclaje.
El abandono o la eliminación incontrolada de residuos puede causar daños al medio ambiente y a la salud humana. Por lo que, al reciclar este producto de manera responsable, contribuye a la preservación de los recursos naturales y a la protección de la salud humana.

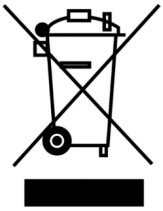

If at any time in the future you should need to dispose of this product or any part of this product, please note that waste electrical products, batteries or cables should not be disposed of with household waste. Please recycle where facilities exist, please check with your local authority for recycling advice.
The abandonment or uncontrolled disposal of waste can cause harm to environment and human health. So, by recycling this product in a responsible manner, you contribute to the preservation of natural resources and to the protection of human health.

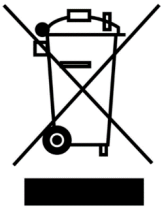

Si, à un moment donné, vous deviez vous débarrasser de ce produit ou d'une partie de ce produit, veuillez noter que les déchets de produits électriques, de batteries ou de câbles ne doivent pas être jetés dans la poubelle domestique. Veuillez recycler dans les installations existent adéquates pour cela, veuillez vérifier avec votre autorité locale pour obtenir des conseils de recyclage.
L'abandon ou l'élimination incontrôlée des déchets peut nuire à l'environnement et à la santé humaine. Ainsi, en recyclant ce produit de manière responsable, vous contribuez à la préservation des ressources naturelles et à la protection de la santé humaine.

Proindecsa

Pol. Industrial Oeste, C/Paraguay 13-5/6

30820 Alcantarilla, Murcia

Tlf: 968 88 08 52 Fax: 968 88 09 84

www.proindecsa.com / proindecsa@proindecsa.com

entidad asociada a cepreven

PYD ELECTROBOMBAS

PYD INDUSTRIA

PYD SYSTEM

PYD SUMERGIDAS