PYD
ELECTROBOMBAS

SERIE

CTV

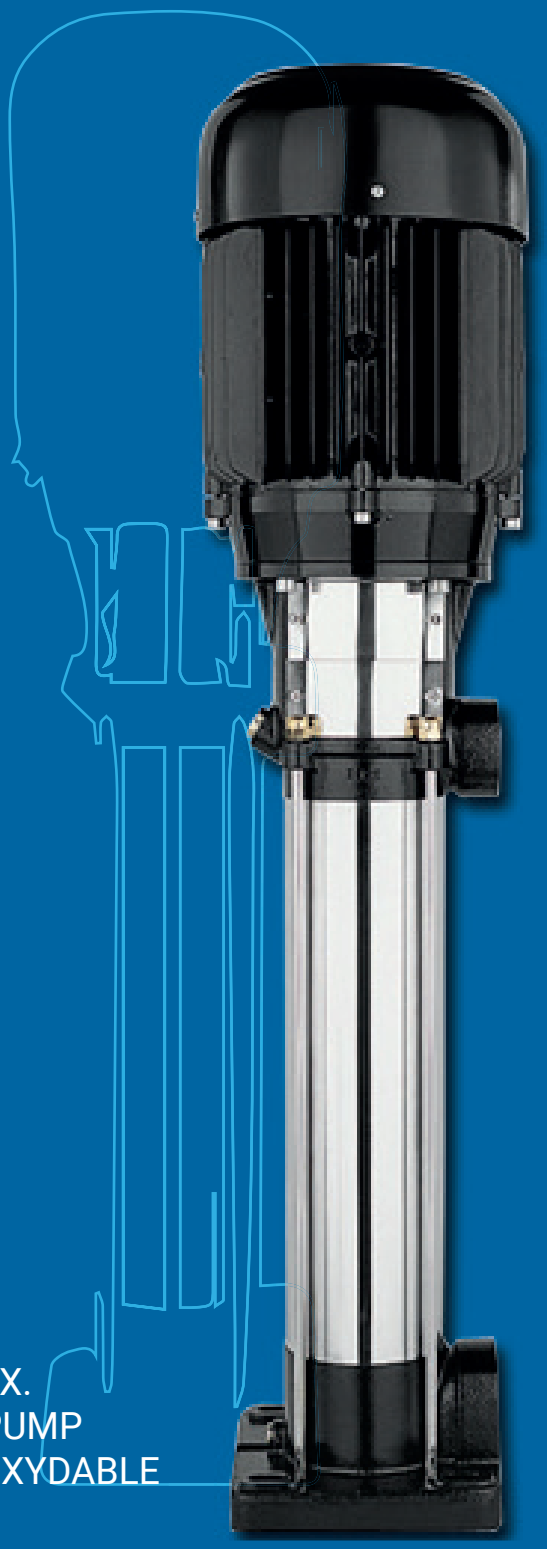

ELECTROBOMBA CENTRÍFUGA EN INOX.
STAINLESS CENTRIFUGAL ELECTRIC PUMP
POMPE ELECTRIQUE CENTRIFUGE INOXYDABLE

CATÁLOGO TÉCNICO

Bombeo, trasvase y presurización en sectores doméstico, civil, industrial y agrícola. Sistemas de riego e instalaciones deportivas. Aumento de presión y sistemas de abastecimiento.

Pumping, transfer and pressurization in domestic, civil, industrial and agricultural sectors. Irrigation and sporting facilities. Pressure boosting and water supply systems.

Pompage, le transfert et la pressurisation dans les secteurs domestiques, civiles, industrielles et agricoles. Irrigation et des installations sportives. Stimuler systèmes de pression.

MATERIALES

Cuerpo de bomba: impulsor, difusor y base portacierre en AISI 304, eje en AISI 304

Soporte del motor en Aluminio, carcasa de motor en material plástico.

Cierre mecánico en Carbón / Cerámica / EPDM, para alta temperatura juntas en VITON.

ÁREA DE TRABAJO

Aislamiento clase F
Grado de protección IP55
Temperatura del líquido hasta 70ºC
Presión máxima de trabajo: 1.0MPa

MATERIALS

Pump body, impeller, diffuser and seal base in AISI 304, shaft in AISI 304

Motor support in Aluminum, motor casing in plastic material.

Mechanical seal in Carbon / Ceramic / EPDM, for high temperatur joints in VITON.

WORKING RANGE

Insulation Class F
Protection degree IP55
Liquid temperature up to 70ºC
Maximum working pressure: 1.0MPa

MATÉRIELS

Corps de pompe, roue, diffuseur et base de joint en AISI 304, arbre en AISI 304.

Support moteur en aluminium, carter moteur en matière plastique.

Garniture mécanique en Carbone / Céramique / EPDM, pour joints haute température en VITON.

PLAGUE DE TRAVAIL

Isolation classe F
Degré de protection IP55
Température liquide jusqu'à 70ºC
Pression de travail maximale: 1,0 MPa

PYD ELECTROBOMBAS

CTV 230 - 30 / 8 T

- **Tipo**
- **Caudal máximo [l/min]**
- **Potencia nominal [Hp x 10]**
- **Número de impulsores**
- **220V/380V**

SERIE 230

MODELO	DN	INT (A)		POTENCIA		CON.	PESO	CAUDAL									
								m³/h	0	3,0	4,2	6,0	7,2	8,4	9,6	11,4	12,6	13,8
								l/min	0	50	70	100	120	140	160	190	210	230
	Ø"	220V	380V	KW	Hp	µF	Kg	ALTURA DE CARGA EN METROS										
CTV15-5	1 ½	7,6	2,4	1,1	1,5	30	24,3		47	46	44	41	39	36	32	25	20	13
CTV20-6	1 ½	10,9	3,1	1,5	2,0	45	25,0		56	55	53	50	46	42	37	29	22	15
CTV30-8	1 ½	14,5	4,6	2,2	3,0	60	32,4		75	73	70	65	60	55	49	38	29	20
CTV40-11	1 ½	-	5,9	3,0	4,0	-	40,2		103	100	97	91	85	78	70	56	46	33
CTV55-14	1 ½	-	7,8	4,0	5,5	-	42,2		138	134	130	122	115	104	93	74	59	43

SERIE 330

MODELO	DN	INT (A)		POTENCIA		CON.	PESO	CAUDAL										
								m³/h	0	6,0	7,2	8,4	9,6	11,4	12,6	13,8	15,6	18,0	19,8
								l/min	0	100	120	140	160	190	210	230	260	300	330
	Ø"	220V	380V	KW	Hp	µF	Kg	ALTURA DE CARGA EN METROS											
CTV30-5	1 ½	14,5	4,6	2,2	3,0	60	30,3		49	46	45	43	41	38	35	32	27	20	14
CTV40-7	1 ½	-	5,9	3,0	4,0	-	37,5		68	61	59	57	55	52	49	45	39	29	20
CTV55-10	1 ½	-	7,8	4,0	5,5	-	39,3		102	94	91	88	84	77	72	66	57	42	29
CTV75-14	1 ½	-	11,2	5,5	7,5	-	48,0		138	128	124	120	114	103	98	88	75	54	37

SERIE 530

MODELO	DN	INT (A)		POTENCIA		PESO	CAUDAL											
							m³/h	0	11,4	13,8	15,6	18,0	19,8	21,6	24,0	27,0	30,0	33,0
							l/min	0	190	230	260	300	330	360	400	450	500	550
	Ø"	220V	380V	KW	Hp	Kg	ALTURA DE CARGA EN METROS											
CTV40-4	2	-	5,9	3,0	4,0	42,4		40	36	35	34	33	32	30	27	22	16	10
CTV55-6	2	-	7,8	4,0	5,5	43,9		60	53	52	51	49	48	45	40	33	24	16
CTV75-8	2	-	11,2	5,5	7,5	51,2		80	70	69	67	65	64	61	53	43	33	21
CTV100-11	2	-	15,7	7,5	10,0	63,4		110	97	95	93	90	87	83	73	60	44	29
CTV125-14	2	-	18,5	9,2	12,5	70,7		139	123	120	118	114	111	106	94	76	56	37

SERIE 700

MODELO	DN	INT (A)		POTENCIA		PESO	CAUDAL											
							m³/h	0	18,0	19,8	21,6	24,0	27,0	30,0	33,0	36,0	39,0	42,0
							l/min	0	300	330	360	400	450	500	550	600	650	700
	Ø"	220V	380V	KW	Hp	Kg	ALTURA DE CARGA EN METROS											
CTV55-3	2	-	7,8	4,0	5,5	43,5		41	35	34	33	31	28	25	22	18	14	9
CTV75-5	2	-	11,2	5,5	7,5	51,6		68	59	57	55	51	46	41	35	28	21	14
CTV100-6	2	-	15,7	7,5	10,0	62,8		84	68	66	63	59	54	48	42	34	27	17
CTV125-8	2	-	18,5	9,2	12,5	70,2		113	93	91	87	83	76	69	60	50	40	29
CTV150-10	2	-	23,0	11,0	15,0	77,6		141	116	114	110	104	96	86	75	62	50	36

CURVAS Y PUNTOS DE SERVICIO

CTV 230

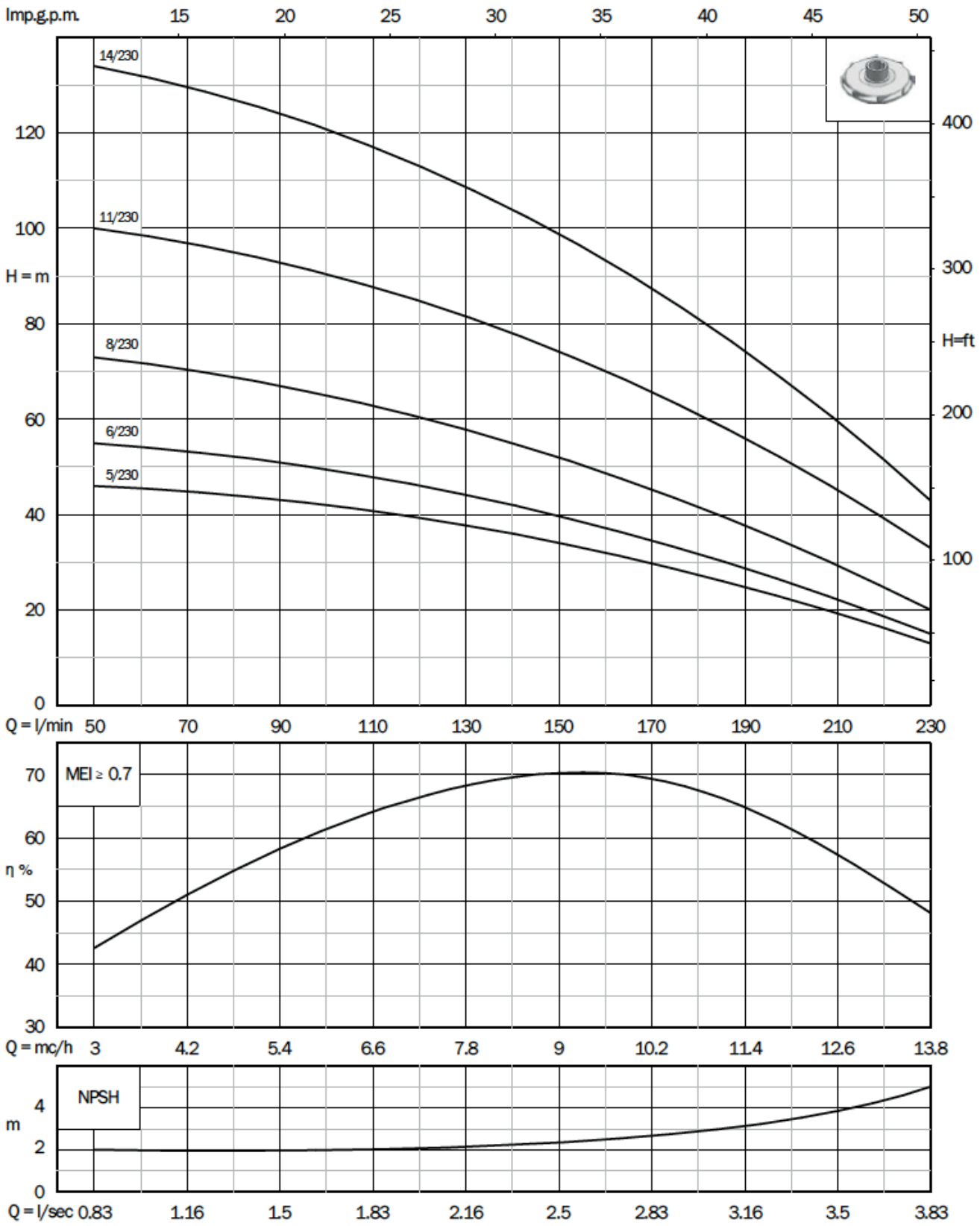

CURVAS Y PUNTOS DE SERVICIO

CTV 330

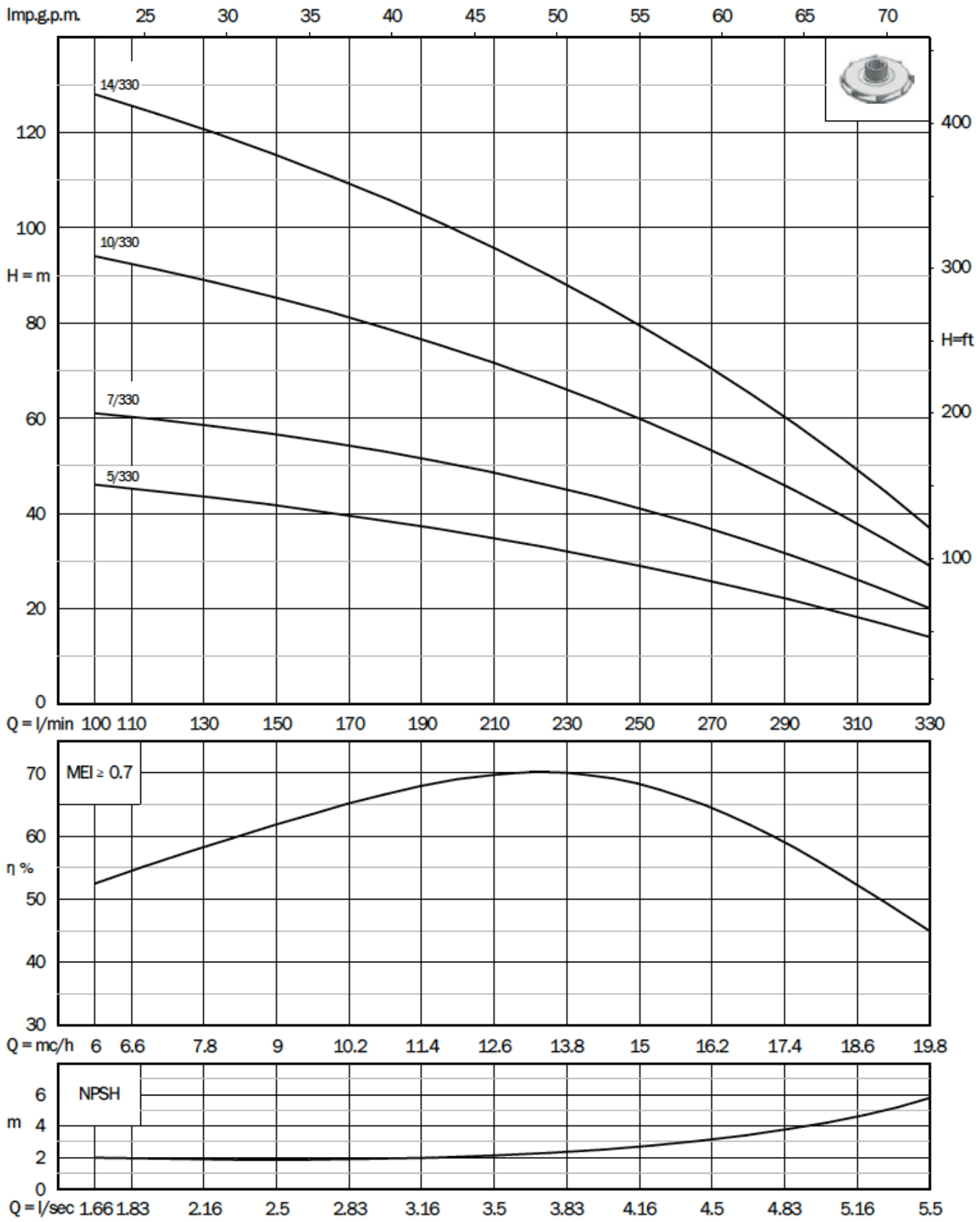

CURVAS Y PUNTOS DE SERVICIO

CTV 530

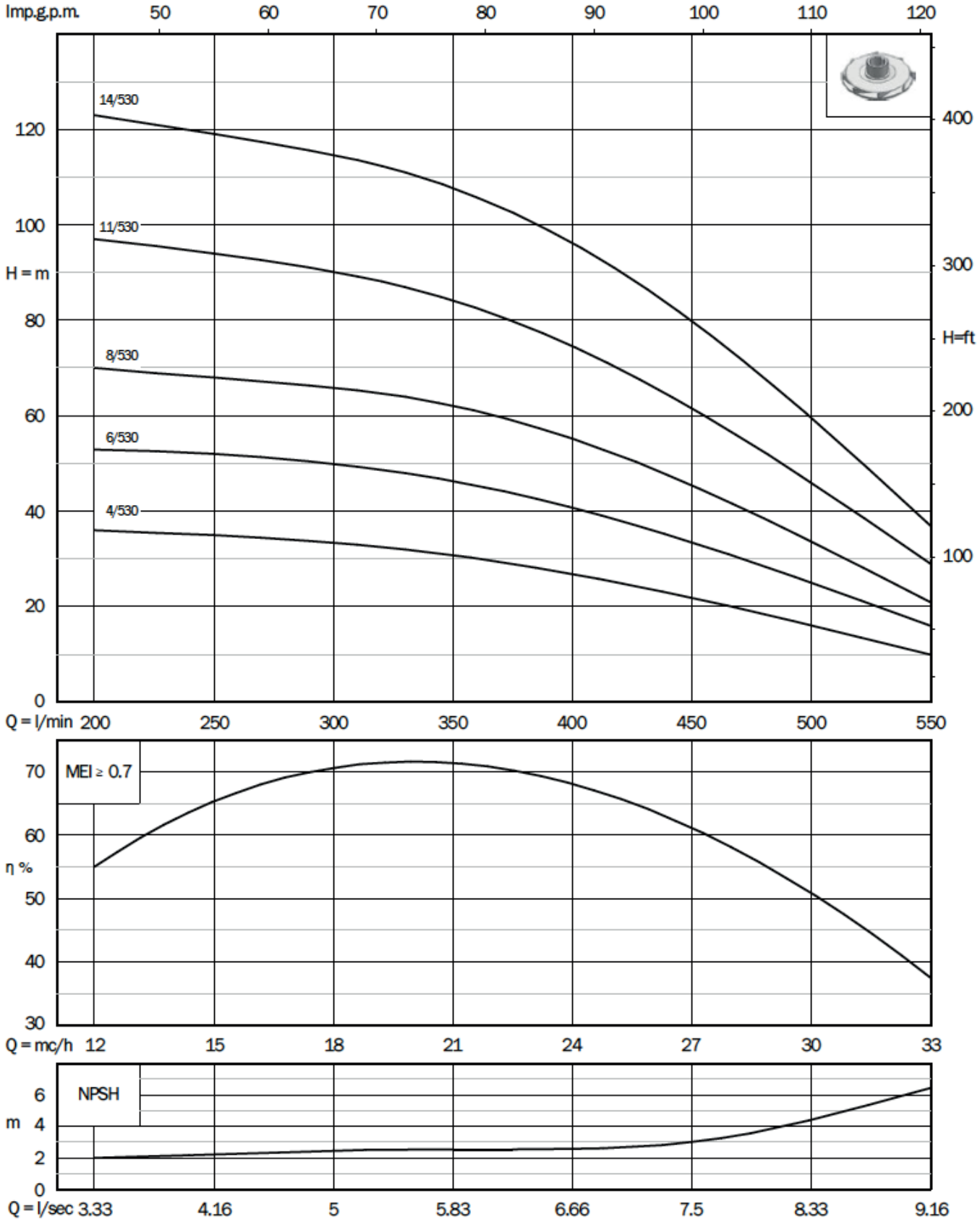

CURVAS Y PUNTOS DE SERVICIO

CTV 700

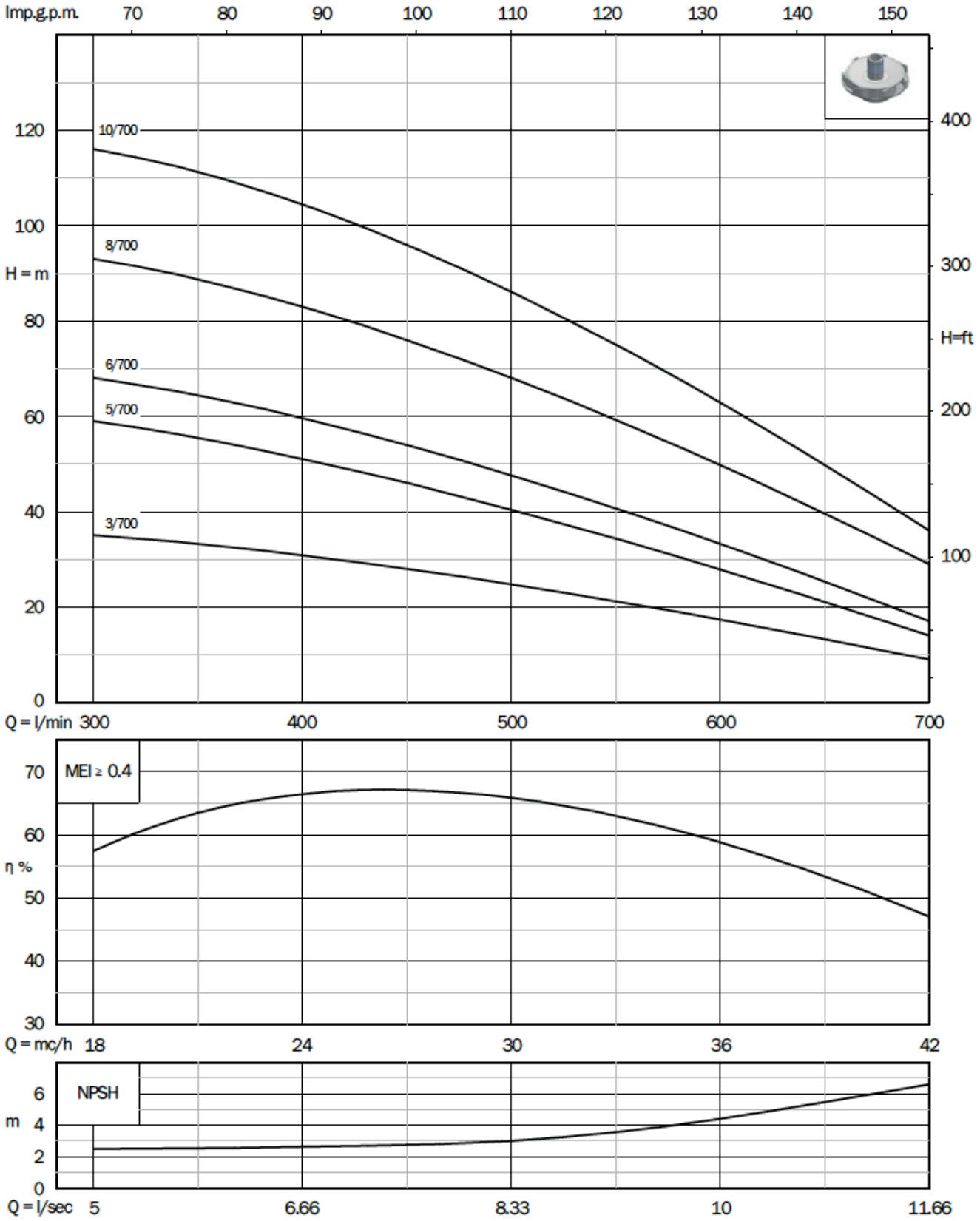

DIMENSIONES Y PESO

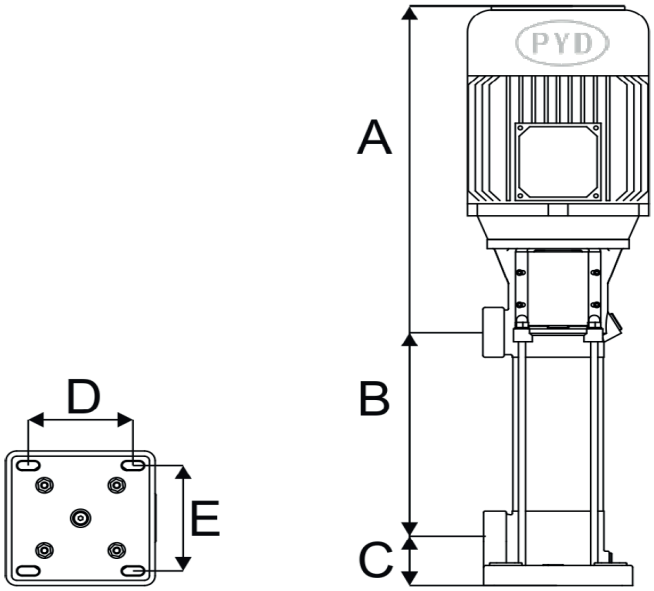

CTV 230

MODELO MODEL • MODÈLE	DIMENSIONES					PESO
	DN/DNM	A	B	C	D	Kg
CTV15-5	1"½	662	286	180	51	24,3
CTV20-6	1"½	703	322	180	51	25,0
CTV30-8	1"½	841	394	180	51	32,4
CTV40-11	1"½	964	502	180	51	40,2
CTV55-14	1"½	1.074	610	180	51	42,2

CTV 330

MODELO MODEL • MODÈLE	DIMENSIONES					PESO
	DN/DNM	A	B	C	D	Kg
CTV30-5	1"½	733	286	180	51	30,3
CTV40-7	1"½	820	358	180	51	37,5
CTV55-10	1"½	930	466	180	51	39,3
CTV75-14	1"½	1.083	610	180	51	48,0

DIMENSIONES Y PESO

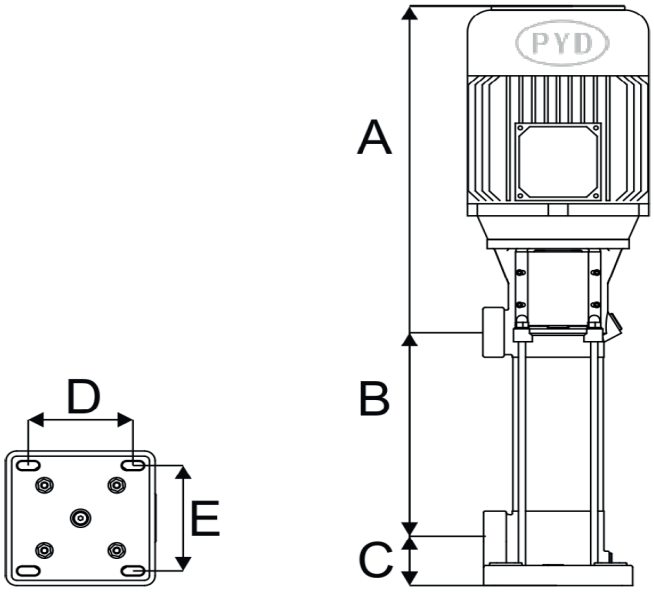

CTV 530

MODELO MODEL • MODÈLE	DIMENSIONES					PESO
	DN/DNM	A	B	C	D	Kg
CTV40-4	1"½	861	327	200	68	42,4
CTV55-6	1"½	963	427	200	68	43,9
CTV75-8	1"½	1.072	527	200	68	51,2
CTV100-11	1"½	1.277	677	200	68	63,4
CTV125-14	1"½	1.465	827	200	68	70,7

CTV 700

MODELO MODEL • MODÈLE	DIMENSIONES					PESO
	DN/DNM	A	B	C	D	Kg
CTV55-3	1"½	897	361	200	68	43,5
CTV75-5	1"½	1.062	517	200	68	51,6
CTV100-6	1"½	1.195	595	200	68	62,8
CTV125-8	1"½	1.389	751	200	68	70,2
CTV150-10	1"½	1.626	907	200	68	77,6

Proindecsa

Polígono Industrial Oeste, parc. 25/12
30169 San Ginés (Murcia)
Tlf: 968 88 08 52 Fax: 968 09 84
www.proindecsa.com / proindecsa@proindecsa.com

entidad asociada a cepreven

PYD ELECTROBOMBAS
PYD SYSTEM
PYD INDUSTRIA
PYD SUMERGIDAS